071 Bodenwaage

Maßblatt

RHEWA Waagen

mit Auffahrrampe 0220

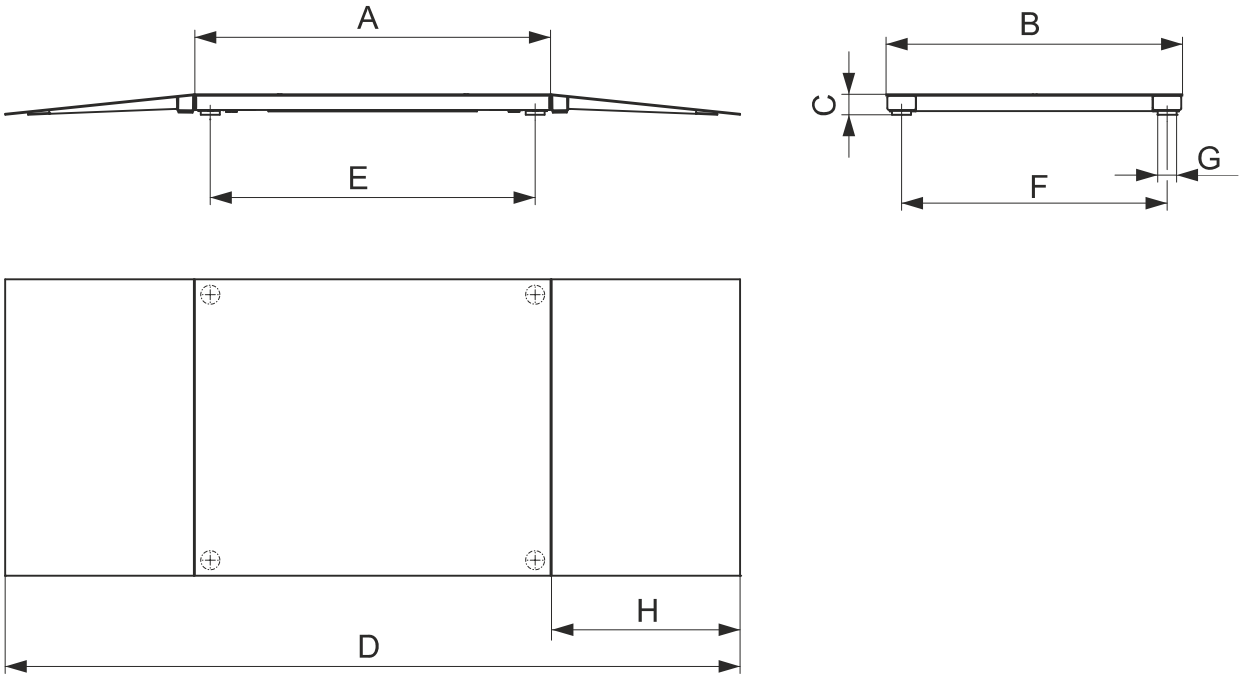

Alle Maße in mm

A x B [mm]	C [mm]	D [mm]	E [mm]	F [mm]	G [mm]	H [mm]	Trag-fähigkeit [kg]	Eigen-gewicht [kg]
1250 x 1000	82	2850	1120	870	80	800	bis 3500	105
1500 x 1250	85	3100	1370	1120	80	800	bis 3500	180
1500 x 1500	85	3100	1370	1370	80	800	bis 3500	230
2000 x 1500	109	4000	1870	1370	80	1000	bis 3500	350