Wägebrücken 012 und 014

für Wandwaagen, EG-eichfähig Klasse III

RHEWA Waagen

Wägebrücke 012 – die Kompakte

- optimale Plattformgröße für E2-Kisten
- einschließlich Lehne / Anschlag
- hygienegerechte Konstruktion (nach HACCP)
- sehr geringe Bautiefe, 160 mm
- geringes Eigengewicht, leicht montierbar
- Edelstahl-Wägezelle (Option)

Ausstattungsplus

- robuste Konstruktion
- sicherer Klappmechanismus
- hochwertige Edelstahl-Ausführung
- zum Anschluss an alle RHEWA-Auswertegeräte
- je nach Gerät mit einer Rohrbahn- und/oder Bodenwaage kombinierbar

Wägebrücke 014 – der Klassiker

Die ideale Lösung für hängende Lasten und abgepackte Ware / Behälter

- einfache Montage
- Fleischgalgen optional nachrüstbar
- Edelstahl-Wägezelle (Option)

Wägebrücken 012 und 014

RHEWA

Wägebrücke 012

Wägeplattform mm	Wäge-fähigkeit kg	Wäge-bereich[1] kg	Trag-fähigkeit[2] kg	Ziffern-schritt g	Eigen-gewicht kg	Bestell-Nr.
540 x 410	0 - 60	0,4 - 60	100	20	18	**012 / 60**
540 x 410	0 - 150	1 - 150	200	50	18	**012 / 150**
540 x 440	0 - 150	1 - 150	200	50	34	**014 / 150**

1) unter dem Minimalbereich nur für nicht eichpflichtige Wägungen
2) bei gleichmäßig verteilter Last

Maße Typ 012 Typ 014

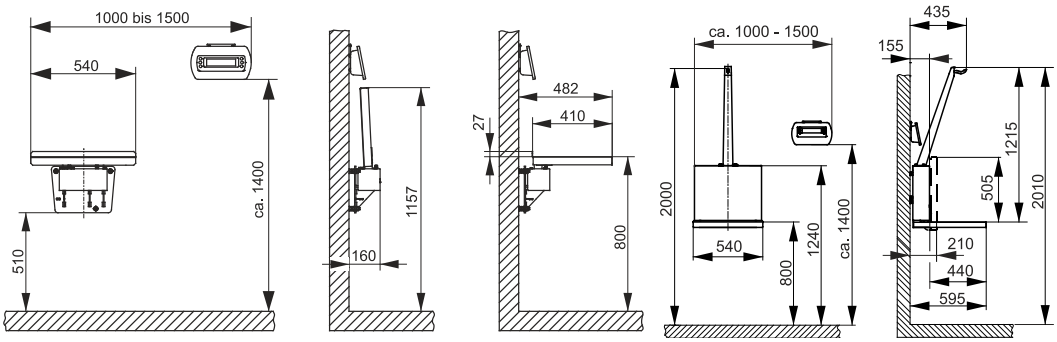

Wägebrücke 014
mit hochgeklappter
Plattform

Montage

Im Lieferumfang sind Schwerlastanker aus Edelstahl für Beton und druckfesten Naturstein, sowie eine Bohrschablone enthalten. Die Tragfähigkeit der Wand ist bauseitig zu prüfen.

Optionen*	Bestell-Nr.
Fleischgalgen mit Haken aus Edelstahl, CNS 1.4301 (nur Typ 014)	0131/1
Edelstahlwägezelle IP 68	0379
Steckverbindung am Auswertegerät anstelle von Festanschluss	0410
Ausführung als 60.000 d Waage - für nicht eichpflichtige Wägungen (nicht in Verbindung mit 0379)	0442
Ausführung als 2-Bereichswaage	0439

Wäge-fähigkeit kg	Wäge-bereich kg	Ziffern-schritt g
0 - 60	0,2 - 30	10
	30 - 60	20
0 - 150	0,4 - 60	20
	60 - 150	50

Technische Daten	
Wägefehler	Gem. Eichordnung und OIML für Handelswaagen Kl. III
Einschwingzeit	ca. 2 s
Arbeitstemperatur	- 10 bis + 40 °C
Lagertemperatur	- 20 bis + 65 °C
Seitenlast	max. 50 % der Wägefähigkeit
Messkabel	ca. 2,5 m
DMS-Wägezelle	aus eloxierter Aluminium-legierung, IP 66, zugelassen nach OIML R 60, direkte Krafteinleitung.
Oberflächenschutz	Edelstahl feingestrahlt

Die besondere Anordnung der Wägezelle ermöglicht die sehr geringe Bautiefe bei Typ 012

Konstruktions-, Form- und Farbänderungen bleiben vorbehalten. Abbildungen und Beschreibungen sind unverbindlich. 0523/00000/206331